ROTOBEC
ÉQUIPEMENTS DE MANUTENTION ROBUSTES

Grappin à Traverse de Rail
108TBG RT-502-STD

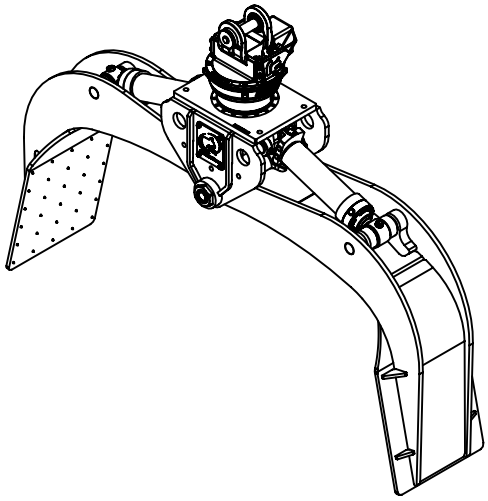

Charge max:	- lb	- kg
Volume:	- v^3	- m^3
Aire pointe à pointe:	11.30 pi^2	1.05 m^2
Capacité de levage du rotateur:	50000 lb	22680 kg
Couple à la pression regulée:	18630 lb-po 1450 psi	2105 Nm 100 bars
Poids:	3045 lb	1381 kg

Rotateur	**Pression maximum:** 5000 psi 345 bars	**Débit recommendé:** 9 gpm 34 l/min
Le débit recommandé, pour la rotation générera une vitesse maximum de 25 rpm		

Cylindre	Diametre	Pression Recommandé	Plage de Pression	Plage de débit	Soupape retenue
Standard	4 1/2 " (114 mm)	3750 psi (259 bars)	2500 - 5000 psi (172-345 bars)	29 - 41 gpm (110-155 l/min.)	Oui

Le débit maximum pour les cylindres du grappin générera théoriquement un cycle ouvert/fermer en 5 secondes.

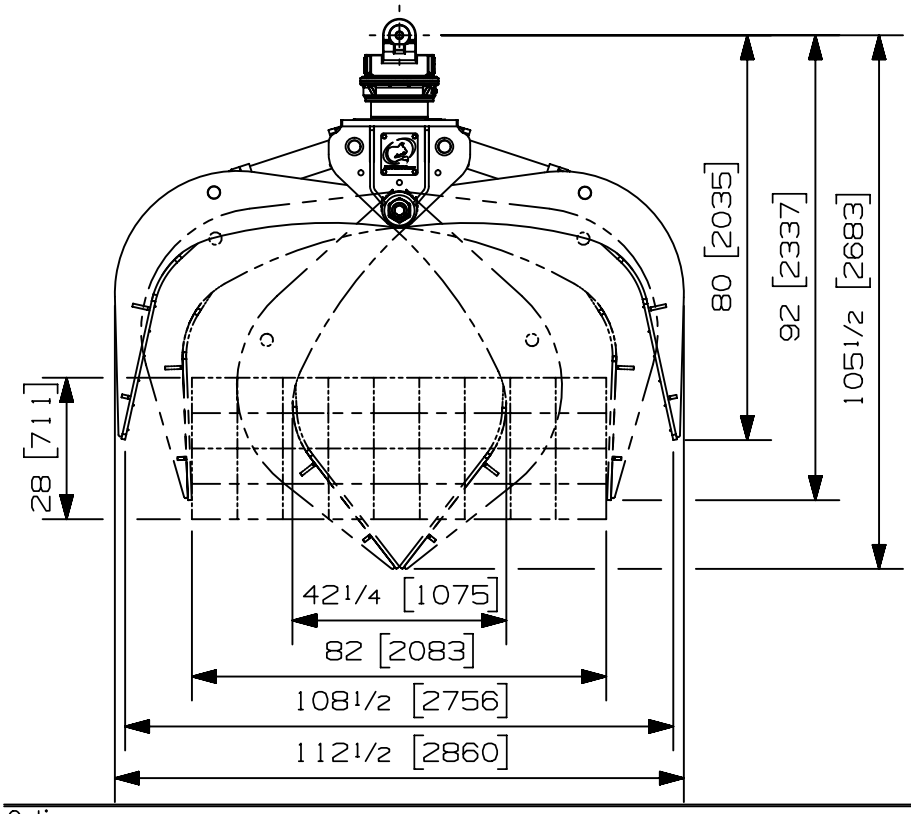

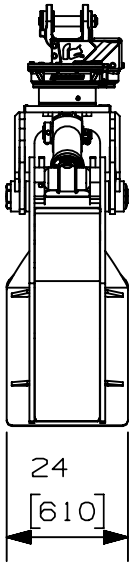

Options:
-
-
-
-

site web: www.rotobec.com **courriel: rotobec@rotobec.com**

Rotobec Inc.: Bureau chef desservant l'est du Canada et les Manufacturiers d'équipement d'origine Tél: (418) 383-3002 Fax: (418) 383-5334
Rotobec West: Filiale desservant l'Ouest du Canada et des États-Unis Tél: (250) 765-1161 Fax: (250) 765-0035
Rotobec USA: Filiale desservant l'Est et le Centre des États-Unis Tél: (603) 444-2103 Fax: (603) 444-0327

Nous nous réservons le droit de modifier nos spécifications et d'améliorer nos produits sans autres avis ou obligations.

07008-0334
26/08/19 D.L.

ROTOBEC
ÉQUIPEMENTS DE MANUTENTION ROBUSTES

Grappin à Traverse de Rail
108TBG RT-1002-STD

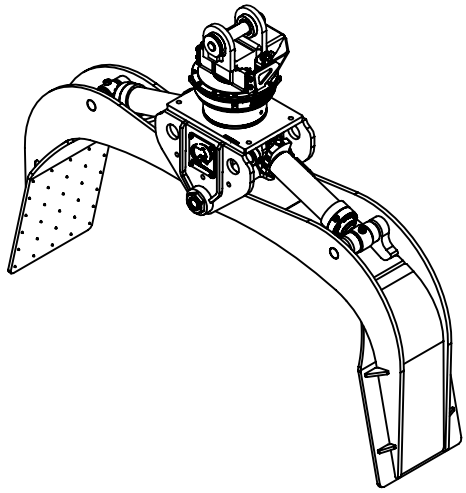

Charge max:	- lb	- kg
Volume:	- v^3	- m^3
Aire pointe à pointe:	11.30 pi^2	1.05 m^2
Capacité de levage du rotateur:	100000 lb	45359 kg
Couple à la pression regulée:	22360 lb-po 1450 psi	2526 Nm 100 bars
Poids:	3245 lb	1472 kg

Rotateur	**Pression maximum:** 5000 psi 345 bars	**Débit recommendé:** 8 gpm 30 l/min
Le débit recommandé, pour la rotation générera une vitesse maximum de 20 rpm		

Cylindre	Diametre	Pression Recommandé	Plage de Pression	Plage de débit	Soupape retenue
Standard	4 1/2 " (114 mm)	3750 psi (259 bars)	2500 - 5000 psi (172-345 bars)	29 - 41 gpm (110-155 l/min.)	Oui

Le débit maximum pour les cylindres du grappin générera théoriquement un cycle ouvert/fermer en 5 secondes.

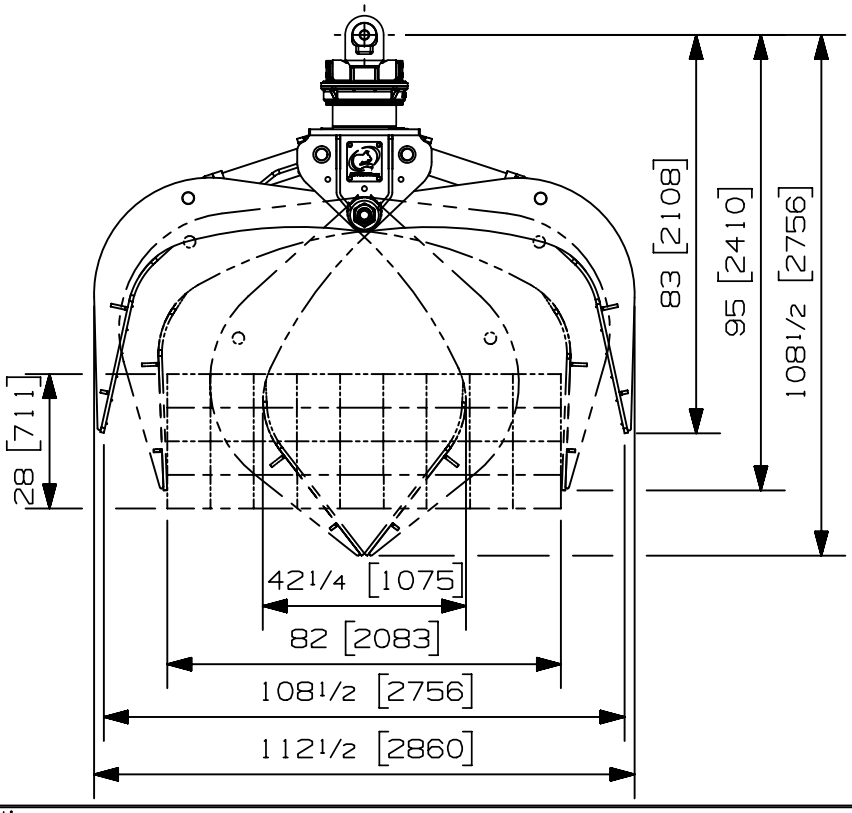

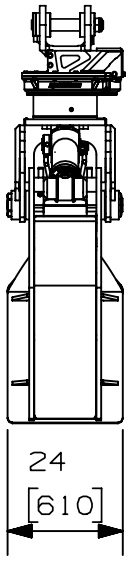

Options:
-
-
-
-

site web: www.rotobec.com **courriel: rotobec@rotobec.com**

Rotobec Inc.: Bureau chef desservant l'est du Canada et les Manufacturiers d'équipement d'origine Tél: (418) 383-3002 Fax: (418) 383-5334
Rotobec West: Filiale desservant l'Ouest du Canada et des États-Unis Tél: (250) 765-1161 Fax: (250) 765-0035
Rotobec USA: Filiale desservant l'Est et le Centre des États-Unis Tél: (603) 444-2103 Fax: (603) 444-0327

Nous nous réservons le droit de modifier nos spécifications et d'améliorer nos produits sans autres avis ou obligations.

07008-0552
26/08/19 D.L.