ROTOBEC
ÉQUIPEMENTS DE MANUTENTION ROBUSTES

Pinces à Grumes
4535 RT-222

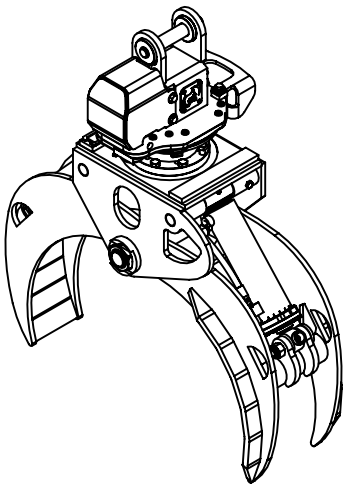

Charge max:	- lb	- kg
Volume:	.11 corde de 8 pi	.40 m³
Aire pointe à pointe:	1.75 pi²	.16 m²
Capacité de levage du rotateur:	22000 lb	9979 kg
Couple à la pression regulée:	10700 lb-po 913 psi	1209 Nm 63 bars
Poids:	715 lb	324 kg

Rotateur	**Pression maximum:** 5000 psi 345 bars	**Débit recommendé:** 10 gpm 38 l/min
Le débit recommandé, pour la rotation générera une vitesse maximum de 30 rpm		

Cylindre	Diametre	Pression Recommandé	Plage de Pression	Plage de débit	Soupape retenue
Standard	3½ " (89 mm)	2350 psi (162 bars)	2000 - 2700 psi (138-186 bars)	13 - 19 gpm (49-72 l/min.)	Non
Optionel	3 " (76 mm)	3250 psi (224 bars)	2800 - 3700 psi (193-255 bars)	9 - 13 gpm (34-49 l/min.)	Non

Le débit maximum pour les cylindres du grappin générera théoriquement un cycle ouvert/fermer en 5 secondes.

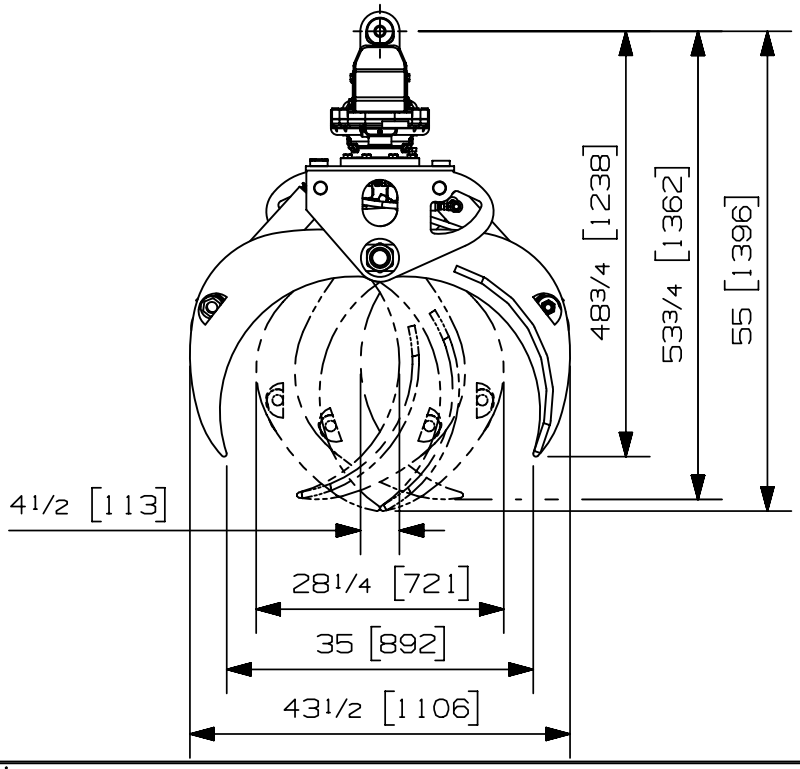

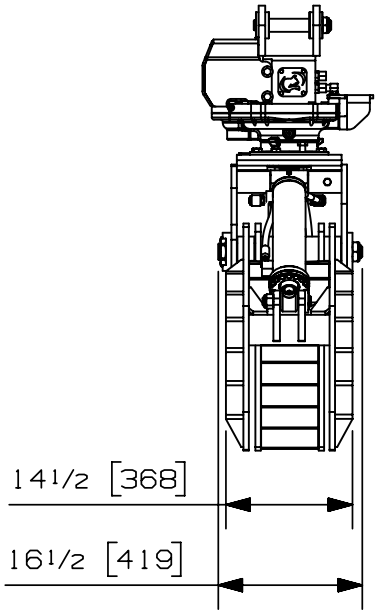

Options:
- Protecteur de tête (27 lbs / 12 kg)
- Ensemble de protection pour billot incluant bouts ronds et bandes de protection (N/A)
- Bouts ronds pour prévenir les dommages au billot (N/A)
- Soupape de protection (10 lbs / 5 kg)

site web: www.rotobec.com **courriel: rotobec@rotobec.com**

Rotobec Inc.: Bureau chef desservant l'est du Canada et les Manufacturiers d'équipement d'origine Tél: (418) 383-3002 Fax: (418) 383-5334
Rotobec West: Filiale desservant l'Ouest du Canada et des États-Unis Tél: (250) 765-1161 Fax: (250) 765-0035
Rotobec USA: Filiale desservant l'Est et le Centre des États-Unis Tél: (603) 444-2103 Fax: (603) 444-0327

Nous nous réservons le droit de modifier nos spécifications et d'améliorer nos produits sans autres avis ou obligations.

07009-5461
22/11/19 D.L.

ROTOBEC
ÉQUIPEMENTS DE MANUTENTION ROBUSTES

Grappin à Grumes
4535 R-9150

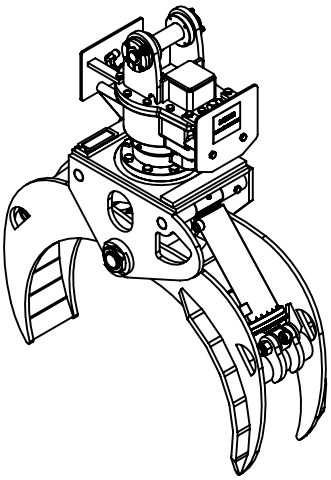

Charge max:	- lb	- kg
Volume:	.11 corde de 8 pi	.40 m^3
Aire pointe à pointe:	1.75 pi^2	.16 m^2
Capacité de levage du rotateur:	18000 lb	8165 kg
Couple à la pression regulée:	8450 lb-po 913 psi	955 Nm 63 bars
Poids:	715 lb	324 kg

Rotateur	**Pression maximum:** 4000 psi 276 bars	**Débit recommendé:** 8 gpm 30 l/min
Le débit recommandé, pour la rotation générera une vitesse maximum de 30 rpm		

Cylindre	Diametre	Pression Recommandé	Plage de Pression	Plage de débit	Soupape retenue
Standard	3½ " (89 mm)	2350 psi (162 bars)	2000 - 2700 psi (138-186 bars)	13 - 19 gpm (49-72 l/min.)	Non
Optionel	3 " (76 mm)	3250 psi (224 bars)	2800 - 3700 psi (193-255 bars)	9 - 13 gpm (34-49 l/min.)	Non

Le débit maximum pour les cylindres du grappin générera théoriquement un cycle ouvert/fermer en 4 secondes.

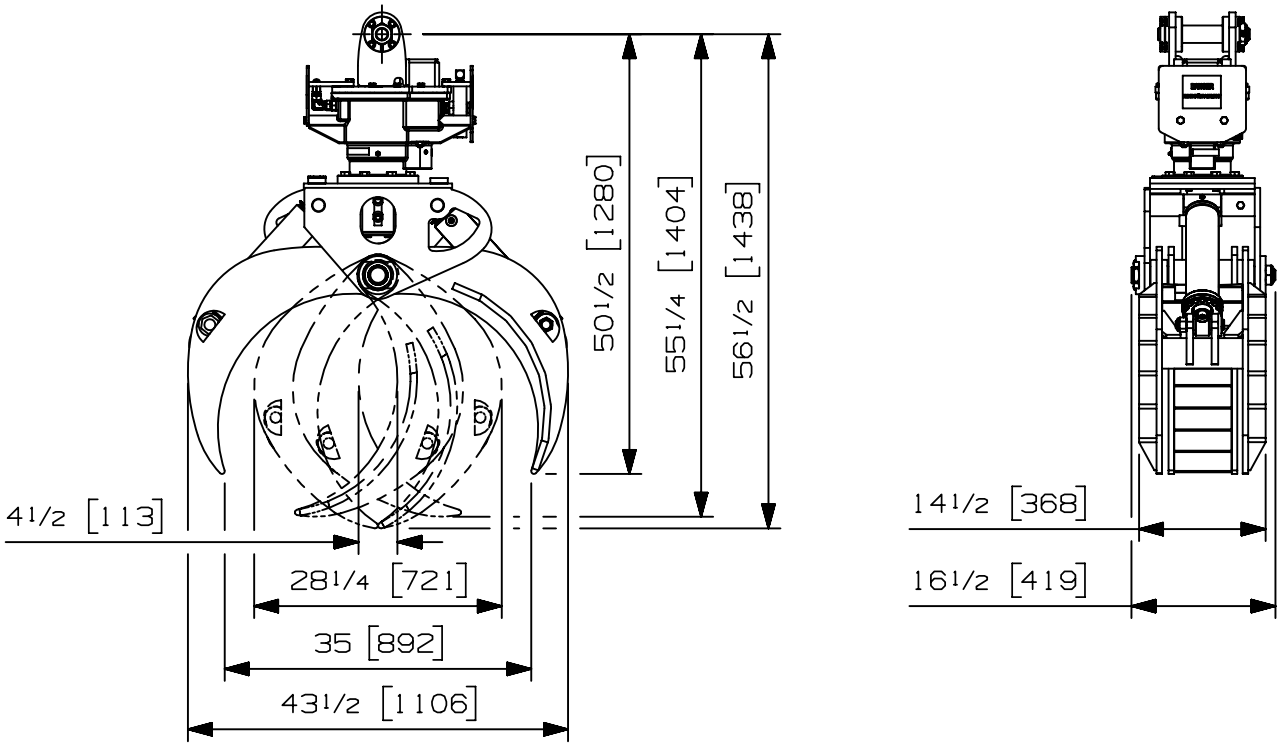

Options:
- Protecteur de tete (27 lbs / 12 kg)
- Ensemble de protection pour billot incluant bouts ronds et bandes de protection (N/A)
- Bouts ronds pour prevenir les dommages au billot (N/A)
- Soupape de protection (10 lbs / 5 kg)

site web: www.rotobec.com **courriel: rotobec@rotobec.com**

Rotobec Inc.: Bureau chef desservant l'est du Canada et les Manufacturiers d'équipement d'origine Tél: (418) 383-3002 Fax: (418) 383-5334
Rotobec West: Filiale desservant l'Ouest du Canada et des États-Unis Tél: (250) 765-1161 Fax: (250) 765-0035
Rotobec USA: Filiale desservant l'Est et le Centre des États-Unis Tél: (603) 444-2103 Fax: (603) 444-0327

Nous nous réservons le droit de modifier nos spécifications et d'améliorer nos produits sans autres avis ou obligations.

07009-5309
22/11/19 D.L.

ROTOBEC
ÉQUIPEMENTS DE MANUTENTION ROBUSTES

Pinces à Grumes
4535 RT-142

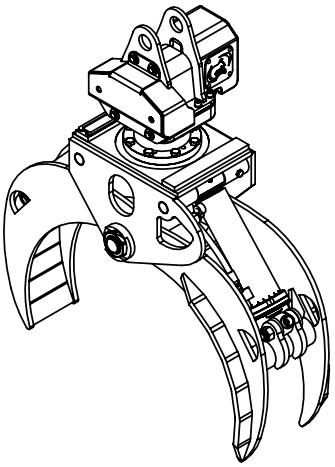

Charge max:	- lb	- kg
Volume:	.11 corde de 8 pi	.40 m³
Aire pointe à pointe:	1.75 pi²	.16 m²
Capacité de levage du rotateur:	14000 lb	6350 kg
Couple à la pression regulée:	8450 lb-po 913 psi	955 Nm 63 bars
Poids:	695 lb	315 kg

Rotateur	**Pression maximum:** 5000 psi 345 bars	**Débit recommendé:** 8 gpm 30 l/min
Le débit recommandé, pour la rotation générera une vitesse maximum de 30 rpm		

Cylindre	Diametre	Pression Recommandé	Plage de Pression	Plage de débit	Soupape retenue
Standard	3½ " (89 mm)	2350 psi (162 bars)	2000 - 2700 psi (138-186 bars)	13 - 19 gpm (49-72 l/min.)	Non
Optionel	3 " (76 mm)	3250 psi (224 bars)	2800 - 3700 psi (193-255 bars)	9 - 13 gpm (34-49 l/min.)	Non

Le débit maximum pour les cylindres du grappin générera théoriquement un cycle ouvert/fermer en 5 secondes.

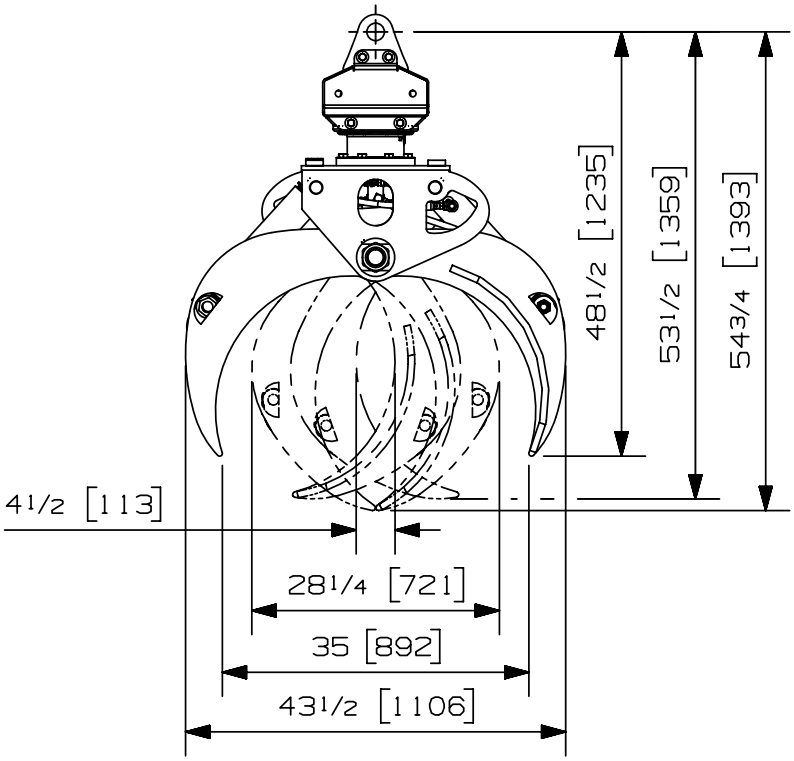

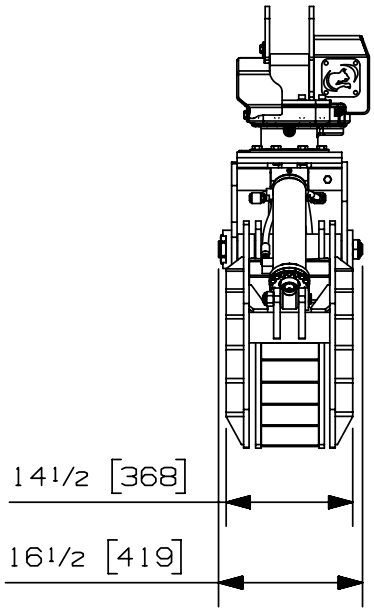

Options:
- Protecteur de tête (27 lbs / 12 kg)
- Ensemble de protection pour billot incluant bouts ronds et bandes de protection (N/A)
- Bouts ronds pour prévenir les dommages au billot (N/A)
- Soupape de protection (10 lbs / 5 kg)

site web: www.rotobec.com **courriel: rotobec@rotobec.com**

Rotobec Inc.: Bureau chef desservant l'est du Canada et les Manufacturiers d'équipement d'origine Tél: (418) 383-3002 Fax: (418) 383-5334
Rotobec West: Filiale desservant l'Ouest du Canada et des États-Unis Tél: (250) 765-1161 Fax: (250) 765-0035
Rotobec USA: Filiale desservant l'Est et le Centre des États-Unis Tél: (603) 444-2103 Fax: (603) 444-0327

Nous nous réservons le droit de modifier nos spécifications et d'améliorer nos produits sans autres avis ou obligations.

07006-4489
22/11/19 D.L.

ROTOBEC
ÉQUIPEMENTS DE MANUTENTION ROBUSTES

Pince à Grumes
4535 RT-252

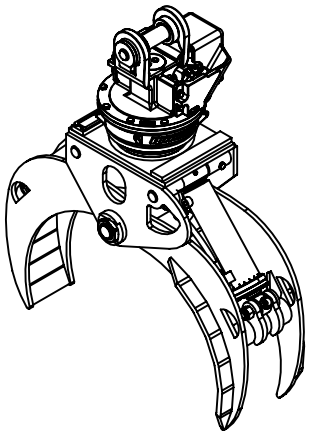

Charge max:	- lb	- kg
Volume:	.11 corde de 8 pi	.40 m³
Aire pointe à pointe:	1.75 pi²	.16 m²
Capacité de levage du rotateur:	25000 lb	11340 kg
Couple à la pression regulée:	16680 lb-po 1450 psi	1885 Nm 100 bars
Poids:	760 lb	345 kg

Rotateur	**Pression maximum:** 5000 psi 345 bars	**Débit recommendé:** 9 gpm 34 l/min
Le débit recommandé, pour la rotation générera une vitesse maximum de 30 rpm		

Cylindre	Diametre	Pression Recommandé	Plage de Pression	Plage de débit	Soupape retenue
Standard	3½ " (89 mm)	2350 psi (162 bars)	2000 - 2700 psi (138-186 bars)	13 - 19 gpm (49-72 l/min.)	Non
Optionel	3 " (76 mm)	3250 psi (224 bars)	2800 - 3700 psi (193-255 bars)	9 - 13 gpm (34-49 l/min.)	Non

Le débit maximum pour les cylindres du grappin générera théoriquement un cycle ouvert/fermer en 4 secondes.

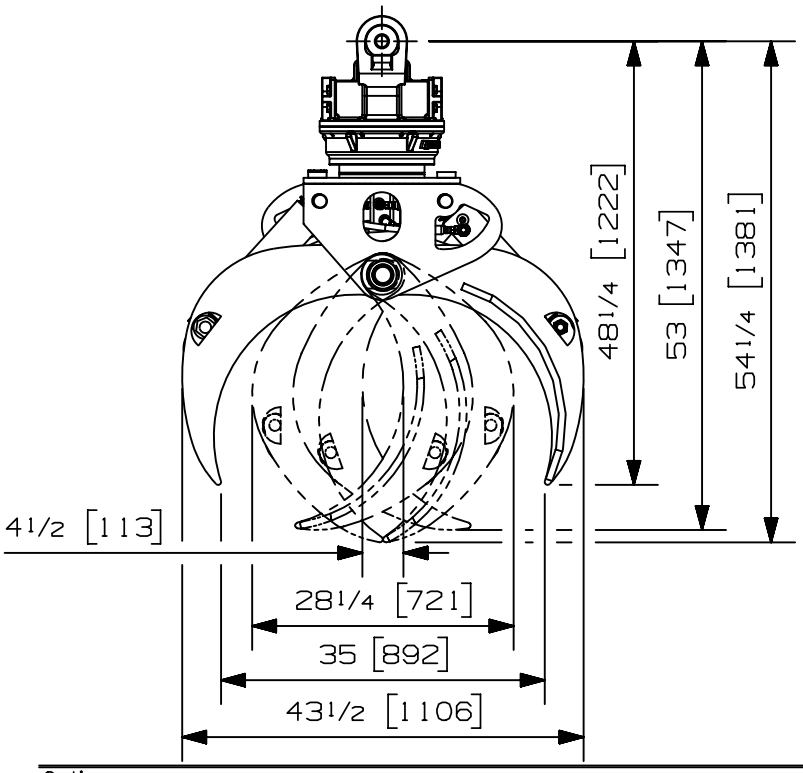

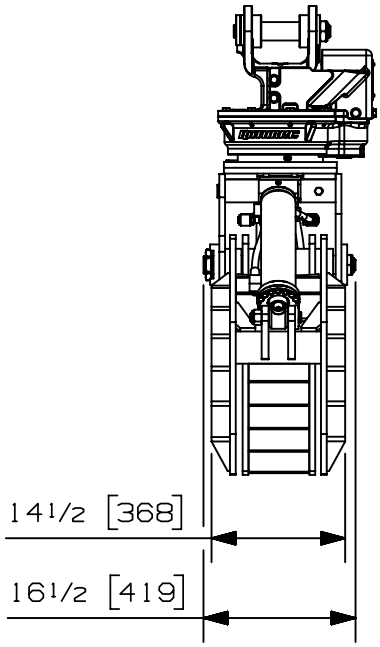

Options:
- Protecteur de tête (27 lbs / 12 kg)
- Ensemble de protection pour billot incluant bouts ronds et bandes de protection (N/A)
- Bouts ronds pour prevenir les dommages au billot (N/A)
- Soupape de protection (10 lbs / 5 kg)

site web: www.rotobec.com **courriel: rotobec@rotobec.com**

Rotobec Inc.: Bureau chef desservant l'est du Canada et les Manufacturiers d'équipement d'origine Tél: (418) 383-3002 Fax: (418) 383-5334
Rotobec West: Filiale desservant l'Ouest du Canada et des États-Unis Tél: (250) 765-1161 Fax: (250) 765-0035
Rotobec USA: Filiale desservant l'Est et le Centre des États-Unis Tél: (603) 444-2103 Fax: (603) 444-0327

Nous nous réservons le droit de modifier nos spécifications et d'améliorer nos produits sans autres avis ou obligations.

07011-9452
17/05/23 A.P.