ROTOBEC
TOUGH HANDLING EQUIPMENT

Rail Grapple
6007BT RT-222

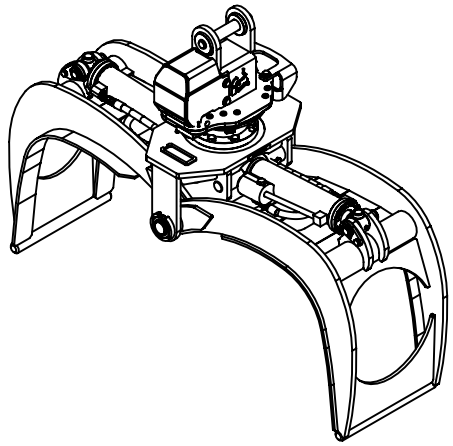

Max load:	n/a lb	n/a kg
Volume:	n/a	n/a
Area tip to tip:	4.40 ft²	.41 m²
Rotator lifting capacity:	22000 lb	9979 kg
Torque at relief pressure:	10700 lb-in 913 psi	1209 Nm 63 bars
Weight:	975 lb	442 kg

Rotator	**Maximum pressure:** 5000 psi 345 bars	**Recommended flow:** 10 gpm 38 l/min
Rotator recommended flow will produce a speed of 30 rpm		

Cylinder	Diameter	Recommended pressure	Pressure range	Flow range	Lock valves
Standard	3 1/2 " (89 mm)	2350 psi (162 bars)	2000-2700 psi (138-186 bars)	16-24 gpm (61-91 l/min.)	no
Standard	3 " (76 mm)	3250 psi (224 bars)	2800-3700 psi (193-255 bars)	11-16 gpm (42-61 l/min.)	no

Grapple cylinder maximum flow will theoretically produce a complete grapple open/close cycle in 4 seconds.

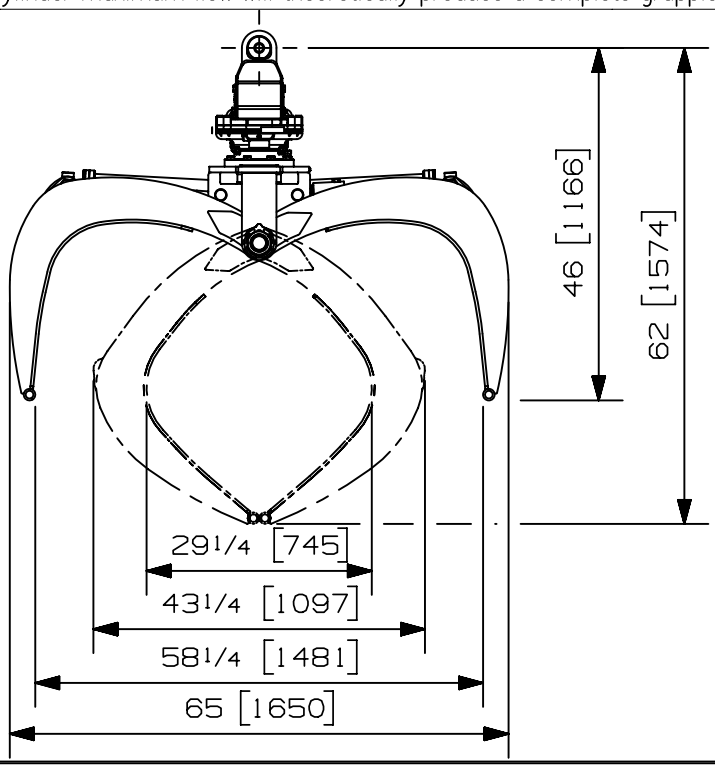

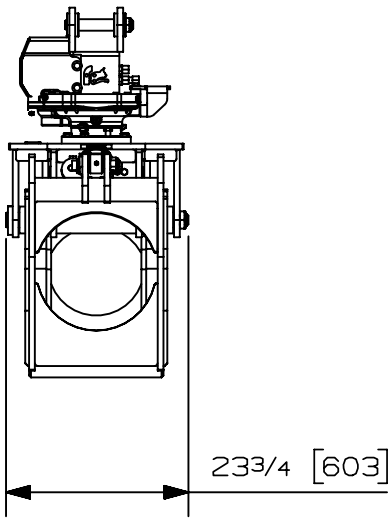

Options:
-
-
-
-

web site: www.rotobec.com **email: rotobec@rotobec.com**

Rotobec Inc.: Head office serving OEM's and Eastern Canada Ph: (418) 383-3002 Fax: (418) 383-5334
Rotobec West: Branch serving Western Canada and Western USA Ph: (250) 765-1161 Fax: (250) 765-0035
Rotobec USA: Branch serving Eastern and Central USA Ph: (603) 444-2103 Fax: (603) 444-0327

We reserve the right to change specifications and to improve our products without notice or obligation.

07007-5175
17/10/17 D.L.

ROTOBEC
ÉQUIPEMENTS DE MANUTENTION ROBUSTES

Grappin à Rail
6007BT RT-142

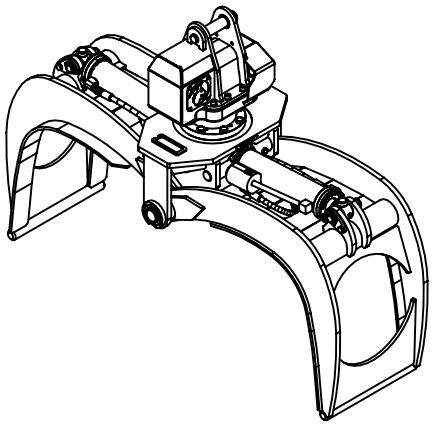

Charge max:	- lb	- kg
Volume:	- v^3	- m^3
Aire pointe à pointe:	4.40 pi^2	.41 m^2
Capacité de levage du rotateur:	14000 lb	6350 kg
Couple à la pression regulée:	8450 lb-po 913 psi	955 Nm 63 bars
Poids:	960 lb	435 kg

Rotateur	**Pression maximum:** 5000 psi 345 bars	**Débit recommendé:** 8 gpm 30 l/min
Le débit recommandé, pour la rotation générera une vitesse maximum de 30 rpm		

Cylindre	Diametre	Pression Recommandé	Plage de Pression	Plage de débit	Soupape retenue
Standard	3 " (76 mm)	3250 psi (224 bars)	2800 - 3700 psi (193-255 bars)	11 - 16 gpm (42-61 l/min.)	Oui

Le débit maximum pour les cylindres du grappin générera théoriquement un cycle ouvert/fermer en 4 secondes.

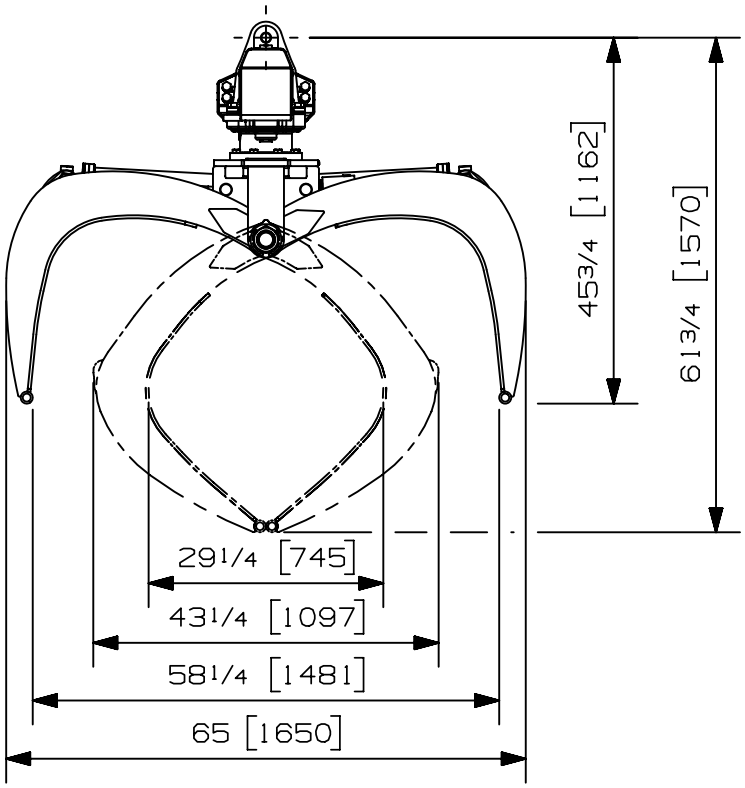

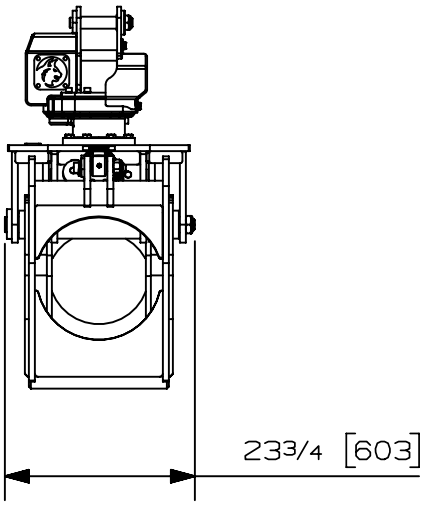

Options:
-
-
-
-

site web: www.rotobec.com **courriel: rotobec@rotobec.com**

Rotobec Inc.: Bureau chef desservant l'est du Canada et les Manufacturiers d'équipement d'origine Tél: (418) 383-3002 Fax: (418) 383-5334
Rotobec West: Filiale desservant l'Ouest du Canada et des États-Unis Tél: (250) 765-1161 Fax: (250) 765-0035
Rotobec USA: Filiale desservant l'Est et le Centre des États-Unis Tél: (603) 444-2103 Fax: (603) 444-0327

Nous nous réservons le droit de modifier nos spécifications et d'améliorer nos produits sans autres avis ou obligations.

07011-4474
07/07/2022 A.P.