ROTOBEC
ÉQUIPEMENTS DE MANUTENTION ROBUSTES

Grappin à Traverse de Rail

73TBG RT-252

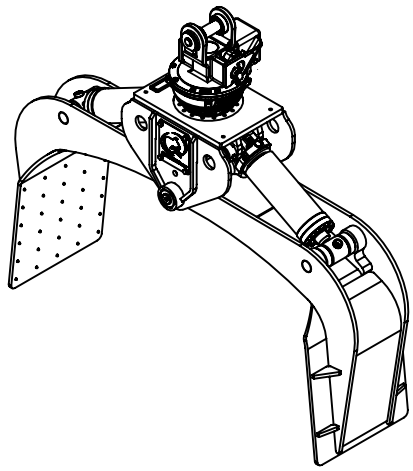

Charge max:	n/a lb	n/a kg
Volume:	n/a v^3	n/a m^3
Aire pointe à pointe:	6.43 pi^2	.60 m^2
Capacité de levage du rotateur:	25000 lb	11340 kg
Couple à la pression regulée:	16150 lb-po 1450 psi	1825 Nm 100 bars
Poids:	1820 lb	826 kg

Rotateur	**Pression maximum:** 5000 psi 345 bars	**Débit recommendé:** 9 gpm 34 l/min
Le débit recommandé, pour la rotation générera une vitesse de 30 rpm		

Cylindre	Diamètre	Pression recommandée	Plage de pression	Plage de débit	Soupape de retenue
Standard	4 ″ (102 mm)	3750 psi (259 bars)	2500-5000 psi (172-345 bars)	25-37 gpm (95-140 l/min.)	Oui

Le débit maximum pour les cylindres du grappin générera théoriquement un cycle ouvert/fermer en 4 secondes.

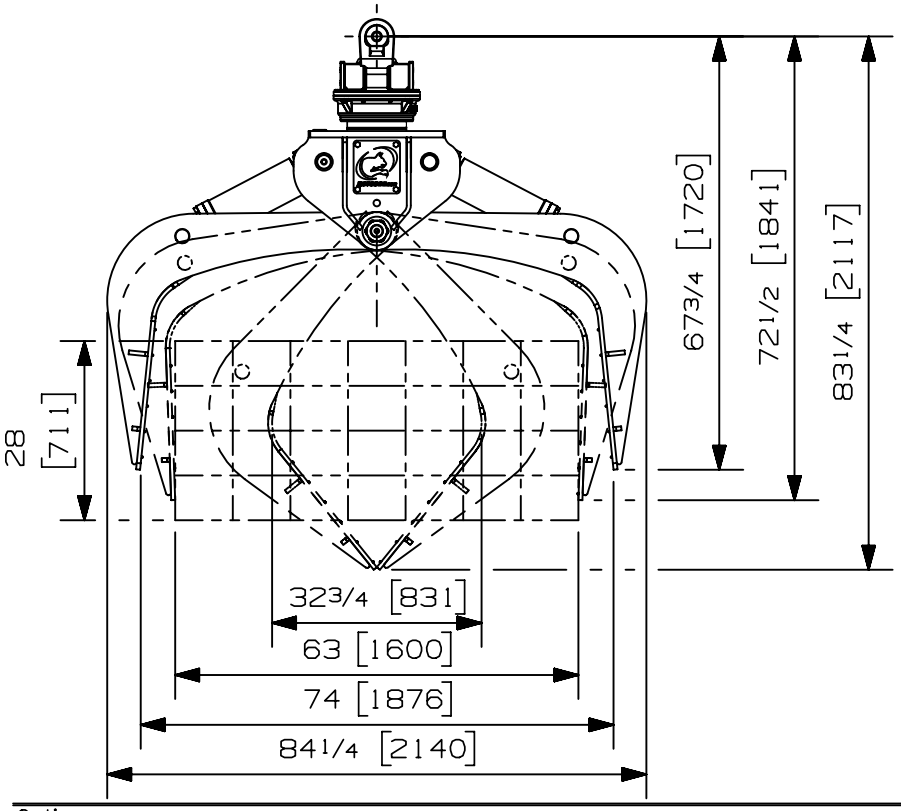

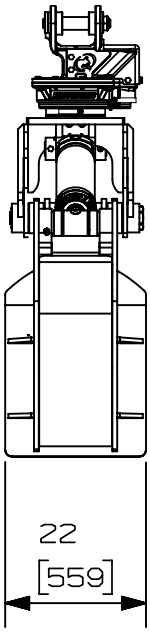

Options:

-
-
-
-

site web: www.rotobec.com **courriel: rotobec@rotobec.com**

Rotobec Inc.: Bureau chef desservant l'est du Canada et les Manufacturiers d'équipement d'origine Tél: (418) 383-3002 Fax: (418) 383-5334
Rotobec West: Filiale desservant l'Ouest du Canada et des États-Unis Tél: (250) 765-1161 Fax: (250) 765-0035
Rotobec USA: Filiale desservant l'Est et le Centre des États-Unis Tél: (603) 444-2103 Fax: (603) 444-0327

Nous nous réservons le droit de modifier nos spécifications et d'améliorer nos produits sans autres avis ou obligations.

07007-2076
29/08/19 D.L.

ROTOBEC
ÉQUIPEMENTS DE MANUTENTION ROBUSTES

Grappin à Traverse de Rail

73TBG RT-322

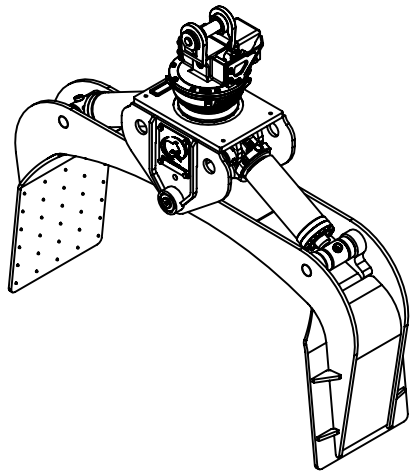

Charge max:	n/a lb	n/a kg
Volume:	n/a v^3	n/a m^3
Aire pointe à pointe:	6.43 pi^2	.60 m^2
Capacité de levage du rotateur:	32000 lb	14515 kg
Couple à la pression regulée:	12920 lb-po 1160 psi	1460 Nm 80 bars
Poids:	1865 lb	846 kg

Rotateur	**Pression maximum:** 5000 psi 345 bars	**Débit recommendé:** 9 gpm 34 l/min
Le débit recommandé, pour la rotation générera une vitesse de 30 rpm		

Cylindre	Diamètre	Pression recommandée	Plage de pression	Plage de débit	Soupape de retenue
Standard	4 ″ (102 mm)	3750 psi (259 bars)	2500-5000 psi (172-345 bars)	25-37 gpm (95-140 l/min.)	Oui

Le débit maximum pour les cylindres du grappin générera théoriquement un cycle ouvert/fermer en 4 secondes.

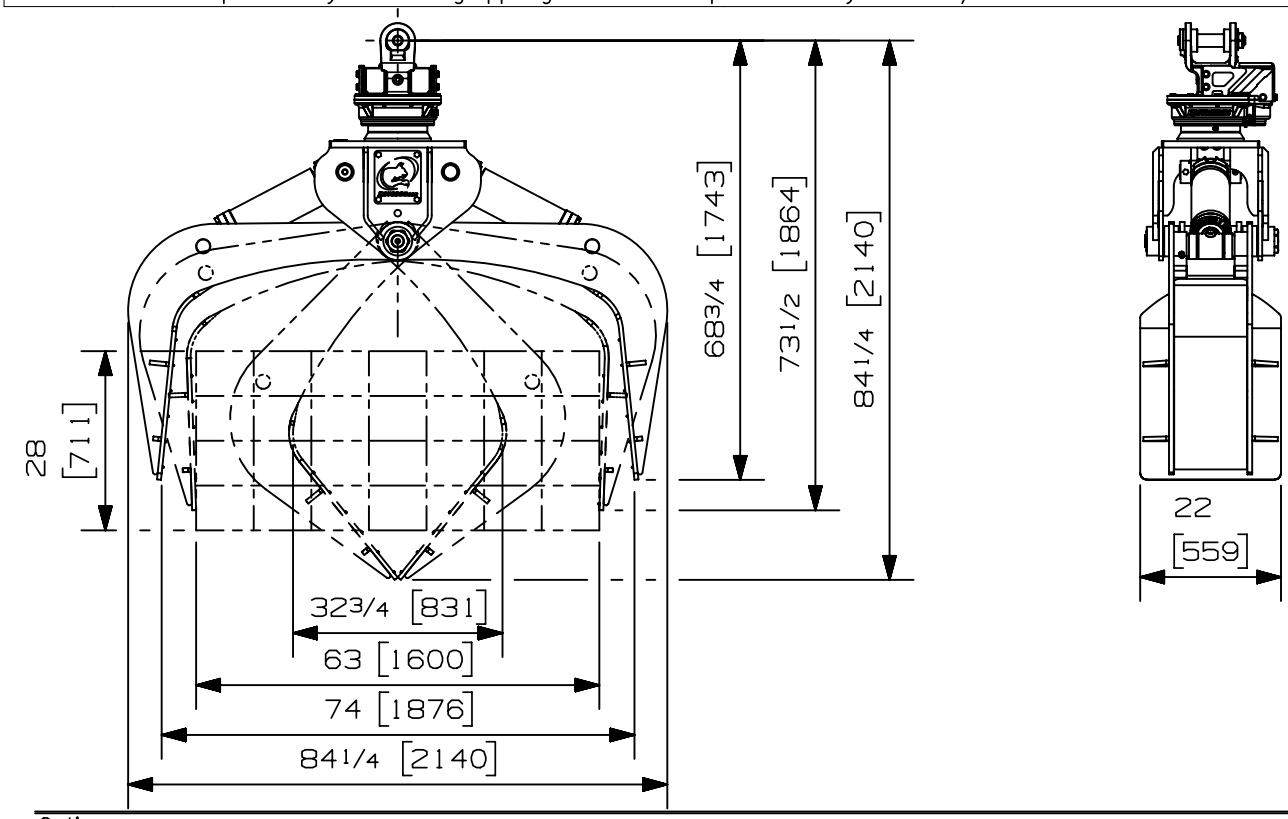

Options:
-
-
-
-

site web: www.rotobec.com **courriel: rotobec@rotobec.com**

Rotobec Inc.: Bureau chef desservant l'est du Canada et les Manufacturiers d'équipement d'origine Tél: (418) 383-3002 Fax: (418) 383-5334
Rotobec West: Filiale desservant l'Ouest du Canada et des États-Unis Tél: (250) 765-1161 Fax: (250) 765-0035
Rotobec USA: Filiale desservant l'Est et le Centre des États-Unis Tél: (603) 444-2103 Fax: (603) 444-0327

Nous nous réservons le droit de modifier nos spécifications et d'améliorer nos produits sans autres avis ou obligations.

07007-0462
04/07/17 D.L.

ROTOBEC
ÉQUIPEMENTS DE MANUTENTION ROBUSTES

Grappin à Traverse de Rail
73TBG RT-502-STD

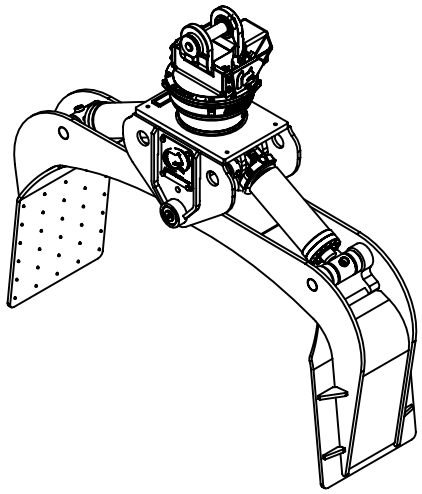

Charge max:	- lb	- kg
Volume:	- v^3	- m^3
Aire pointe à pointe:	6.43 pi^2	.60 m^2
Capacité de levage du rotateur:	50000 lb	22680 kg
Couple à la pression regulée:	18630 lb-po 1450 psi	2105 Nm 100 bars
Poids:	2010 lb	912 kg

Rotateur	**Pression maximum:** 5000 psi 345 bars	**Débit recommendé:** 9 gpm 34 l/min
Le débit recommandé, pour la rotation générera une vitesse maximum de 25 rpm		

Cylindre	Diametre	Pression Recommandé	Plage de Pression	Plage de débit	Soupape retenue
Standard	4 " (102 mm)	3750 psi (259 bars)	2500 - 5000 psi (172-345 bars)	25 - 37 gpm (95-140 l/min.)	Oui

Le débit maximum pour les cylindres du grappin générera théoriquement un cycle ouvert/fermer en 4 secondes.

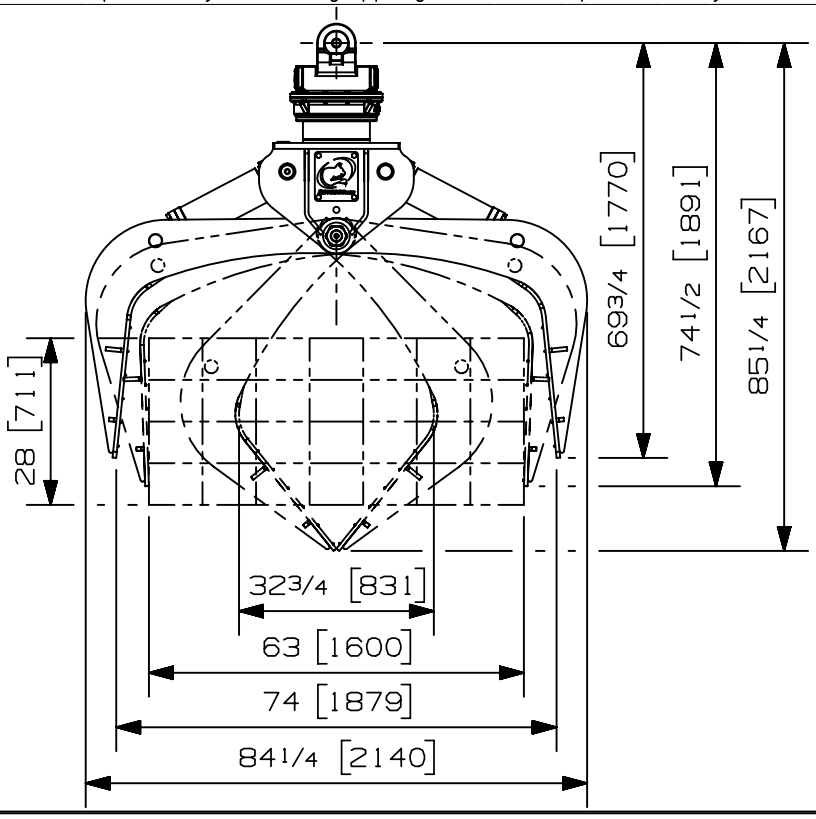

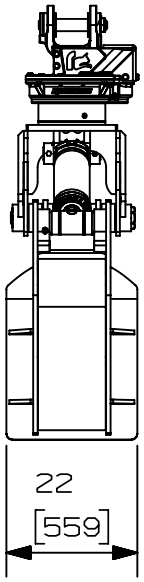

Options:
-
-
-
-

site web: www.rotobec.com **courriel: rotobec@rotobec.com**

Rotobec Inc.: Bureau chef desservant l'est du Canada et les Manufacturiers d'équipement d'origine Tél: (418) 383-3002 Fax: (418) 383-5334
Rotobec West: Filiale desservant l'Ouest du Canada et des États-Unis Tél: (250) 765-1161 Fax: (250) 765-0035
Rotobec USA: Filiale desservant l'Est et le Centre des États-Unis Tél: (603) 444-2103 Fax: (603) 444-0327

Nous nous réservons le droit de modifier nos spécifications et d'améliorer nos produits sans autres avis ou obligations.

07009-3654
22/08/19 D.L.